100mm

103mm

TOP COVER

ooredoo

Ooredoo tv | androidtv

Ok Google

Installation Instructions

HDMI HIGH-DEFINITION MULTIMEDIA INTERFACE · Dolby VISION · Dolby AUDIO · 4K

ooredoo.qa

CUSTOMER SUPPORT

CONTENTS

1. Set Top Box
2. Ooredoo TV remote
3. Ethernet cable
4. HDMI cable
5. Power supply
6. AA battery
7. Installation instructions

CONTENTS

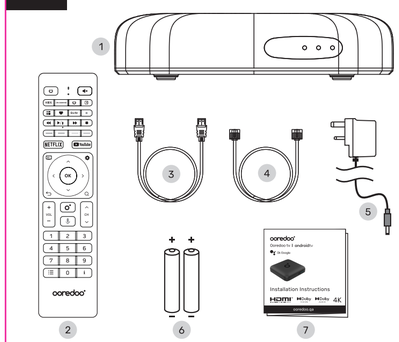

BATTERY PLACEMENT

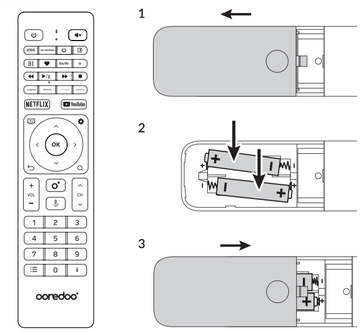

POWER & TV CONNECTION

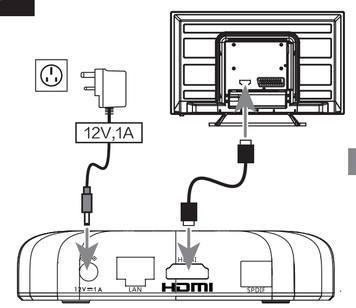

45+ – 0℃ (in operation)

BACK COVER

INTERNET CONNECTION

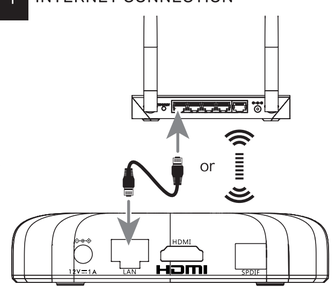

Wi-Fi: 802.11 b/g/n/ac/ax, 5.0 & 2.4 GHz

HP4426-OTV-01

DECLARATION

Storage

Your device has been carefully checked and packed before shipping. When unpacking it, make sure that all the parts are included and keep the packaging away from children. We recommend that you keep the carton during the warranty period, to keep your device perfectly protected in the event of repair or warranty.

Software Description

The manufacturer reserves the right to publish software updates for maintenance or the introduction of new features.

Operating Environment

- Do not install the equipment in a confined space such as a bookcase or similar unit.
- Do not use the set near damp or cold areas. Keep away from direct sunlight to prevent overheating.
- Do not use the set in a dust.
- Do not place the set near an open flame to avoid flammable foreign materials from entering the device.

WARNING

To avoid risk of explosion only use attachments/accessories specified or provided by the manufacturer (such as batteries). Replace with the same or equivalent types only. Risk of explosion if replaced with incorrect battery type.

Disposal of a battery into a fire or hot oven, or mechanically crushing or cutting a battery can result in explosion. Leaving a battery in an extremely high temperature environment can result in an explosion or leakage of flammable liquid or gas. A battery subjected to extremely low air pressure may result in an explosion or leakage of flammable liquid or gas.

This equipment is a Class II or double insulated electrical appliance. It has been designed in such a way that it does not require a safety connection to electrical earth.

For the terminals marked with symbol of " ϟ " may be of sufficient magnitude to constitute a risk of electric shock. The external wiring connected to the terminals requires installation by an instructed person or the use of ready-made leads or cords.

CAUTION RISK OF ELECTRIC SHOCK DO NOT OPEN

The arrowhead symbol within an equilateral triangle is intended to alert the user to the presence of non-insulated "dangerous voltage" within the product's enclosure that may be of sufficient magnitude to constitute a risk of electric shock.

Warning: To reduce the risk of electric shock, do not remove cover (or back) as there are no user-serviceable parts inside. Refer servicing to qualified personnel.

The exclamation point within an equilateral triangle is intended to alert the user to the presence of important operating and maintenance instructions in the literature accompanying the appliance.

WEEE Directive

Correct Disposal of this product. This marking indicates that this product should not be disposed with other household wastes throughout the EU. To return your used device, please use the return and collection systems or contact the retailer where the product was purchased. They can take this product for environmentally safe recycling.

HDMI HIGH-DEFINITION MULTIMEDIA INTERFACE — The terms HDMI, HDMI High-Definition Multimedia Interface, HDMI Trade dress and the HDMI Logos are trademarks or registered trademarks of HDMI Licensing Administrator, Inc.

Dolby Vision · Dolby Audio — Dolby, Dolby Vision, Dolby Audio, Dolby Atmos, and the double-D symbol are registered trademarks of Dolby Laboratories Licensing Corporation. Manufactured under license from Dolby Laboratories. Confidential unpublished works. Copyright 2012-2022 Dolby Laboratories. All rights reserved.

LEARNING PROCEDURE

The Ooredoo tv remote control has a learning feature enabling it to learn the "source mode"(AUX) and the "TV standby"(On/Off) functions from your exiting TV remote control.

The following steps will activate the learning function of your Ooredoo tv remote control.

1. Press the grey Power key for 5 seconds, the light will turn on and enter learning mode.
2. Press the grey Power key for 10 seconds, the light will be flashing.
3. Keep TV remote IR and STB remote IR face to face within 3~5 cm of each other. Press the Power key on the TV remote- the light will flash 3 times and stay on. This indicates learning success.
4. Repeat steps 2 and 3 to learn the grey TV input key, Press any key outside the learning area to exit the learning status.

Product Name:	Ooredoo tv
Model No.:	SKW-HP44J-OTV
Manufacturer:	Shenzhen Skyworth Digital Technology Co. Ltd
Address:	14/F, Block A, Skyworth Building, Gaoxin Ave.1.S., Nanshan District, Shenzhen, China
Country of Origin:	Made in China

BACK

الطاقة والتوصيل بالتلفزيون

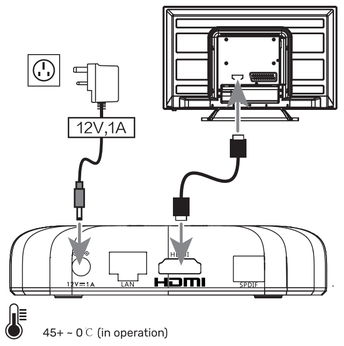

45+ ~ 0℃ (in operation)

تركيب البطاريات

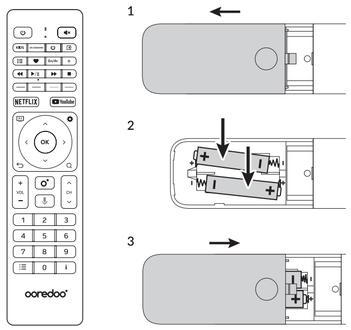

المحتويات

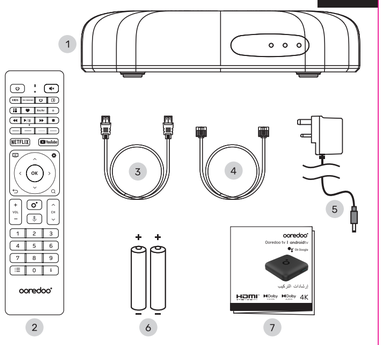

دعم العميل

المحتويات

1. جهاز الاستقبال
2. جهاز التحكم
3. كيبل إيثرنت
4. كيبل HDMI
5. كيبل الطاقة
6. بطاريات AA
7. كتيب إرشادات التركيب

ooredoo

Ooredoo tv | androidtv

Ok Google

إرشادات التركيب

HDMI HIGH-DEFINITION MULTIMEDIA INTERFACE · Dolby VISION · Dolby AUDIO · 4K

ooredoo.qa

ميزة نسخ وظائف جهاز التحكم

يوجد في جهاز التحكم الخاص بـ Ooredoo tv ميزة نسخ الوظائف، وذلك لتمكينه من قراءة ونسخ وظائف "نمط المصدر (AUX)" ووظائف تشغيل/إيقاف "وضع الاستعداد للتلفزيون" من جهاز التحكم الخاص بالتلفزيون.

وفيما يلي خطوات تفعيل ميزة نسخ الوظائف على جهاز التحكم الخاص بـ Ooredoo tv.

1. اضغط على مفتاح الطاقة الرمادي لمدة 5 ثوانٍ، سيتم تشغيل الضوء وستدخل إلى نمط النسخ.
2. اضغط على زر الطاقة الرمادي لمدة 10 ثوانٍ، وسيبدأ الضوء بالوميض.
3. ضع مؤشر جهاز التحكم الخاص بالتلفزيون بمواجهة مؤشر جهاز الاستقبال، وعلى بعد من 3 إلى 5 سم، واضغط على مفتاح الطاقة في جهاز التحكم الخاص بالتلفزيون، وسيومض الضوء 3 مرات وبعدها سيظل مضاءً، مما يدل على الميزة ناجحة.
4. أعد الخطوات 2 و 3 لنسخ مفتاح الإدخال الرمادي للتلفزيون، واضغط على أي مفتاح خارج منطقة النسخ للخروج من نمط النسخ.

تعليمات التخلص من الأجهزة الالكترونية والكهربائية

التخلص بشكل صحيح من هذا المنتج: تشير هذه العلامة إلى أنه لا يجب رمي هذا المنتج مع غيره من النفايات المنزلية في مختلف أنحاء الاتحاد الأوربي. والحيلولة دون التسبب بأذى للبيئة أو صحة الإنسان نتيجة للنفايات غير المسيطر عليها، يوصى بإعادة الاستخدام الموثق. بشكل مستدام. وإعادة جهازك المستخدم، يرجى استخدام أنظمة الإعادة والاستلام أو التواصل مع موزع الجهاز، قد يتمكنون من أخذ الجهاز لإعادة تدويره بشكل آمن وصديق للبيئة.

HDMI HIGH-DEFINITION MULTIMEDIA INTERFACE

إن المصطلحات HDMI و HDMI High-Definition Multimedia Interface و HDMI Trade Dress و شعارات HDMI هي علامات تجارية أو علامات تجارية مسجلة لـ HDMI Licensing Administrator, Inc.

Dolby Audio · Dolby Vision

إن Dolby و Dolby Vision و Dolby Atmos و رمز حرف D المزدوج هي علامات تجارية لـ Dolby Laboratories Licensing Corporation، والمصنعة تحت ترخيص من Dolby Laboratories، وهي أعمال سرية غير منشورة. حقوق النشر 2012-2022 Dolby Laboratories. جميع الحقوق محفوظة.

التخلص من البطاريات

التخلص من البطاريات بوضعها في النار أو فرن حار أو تكسير أو تقطيع البطارية قد يتسبب بانفجار. فترك البطارية في بيئة درجة حرارتها مرتفعة جداً قد تتسبب بانفجار أو تسرب السوائل القابلة للاشتعال أو الغاز. كما تعريض البطارية لضغط جو منخفض جداً قد يتسبب بانفجار أو تسرب السوائل القابلة للاشتعال أو الغاز.

هذا الجهاز يعتبر من فئة Class II أو جهاز كهربائي ثنائي العزل. فقد تم تصميمه بطريقة لا تحتاج لوصلة تأريض.

بالنسبة للأجهزة التي تحمل الرمز " ϟ "، فقد تحتوي على الطاقة الكافية لتشكل خطر الصدمة الكهربائية.
لذا فإن الأسلاك الخارجية المتصلة بالأجهزة تحتاج للعزل من قبل الشخص الخبير بذلك أو استخدام الأسلاك الجاهزة.

CAUTION RISK OF ELECTRIC SHOCK DO NOT OPEN

- رمز السهم داخل المثلث متساوي الأضلاع يعني تنبيه المستخدم بوجود قطعة خطيرة غير معزولة داخل الجهاز، وبالتالي قد تشكل خطر الصدمات الكهربائية.
- تحذير: لتقليل من خطر الصدمة الكهربائية، لا تقم بإزالة الغطاء (أو الجهة الخلفية)، وذلك لأنه لا توجد قطع يمكن للمستخدم إصلاحها داخله، يرجى استشارة الموظفين المختصين.
- علامة التعجب الموجودة داخل المثلث متساوي الأضلاع تشير إلى تنبيه المستخدم بوجود تعليمات هامة للتشغيل والصيانة في الكتيبات الموجودة مع الجهاز.

إقرار

التخزين

تم فحص الجهاز وتغليفه بعناية قبل الشحن. وعند فتح الصندوق، ذلك من جميع المكونات موجودة وأن تحافظ على الصندوق بعيداً عن متناول الأطفال. وبوصيك بالاحتفاظ بالصندوق طوال فترة الضمان، وذلك للحفاظ على حماية الجهاز بشكل تام في حال الإصلاح أو الضمان.

وصف البرنامج

يتضمن هذا المنتج برنامجاً يقتصر إجراء التعديلات عليه من قبل طرف ثالث، وتحتفظ الشركة المصنعة بحقها بإصدار تحديثات على البرنامج لأغراض الصيانة أو توفير مزايا جديدة.

بيئة التشغيل

- لا تضع الجهاز في مكان محصور مثل خزائن الكتب أو ما شابه.
- لا تستخدم الجهاز بالقرب من الأماكن الرطبة أو الباردة. قم بحماية الجهاز من الحرارة الزائدة، بإبعاده عن أشعة الشمس المباشرة.
- لا تستخدم الجهاز بالقرب من الغبار.
- لا تضع الجهاز بالقرب من اللهب، وذلك لتجنب دخول المواد القابلة للاشتعال إلى الجهاز.

تحذير

لتجنب خطر الانفجار، استخدم فقط الملحقات/الاكسسوارات التي تحددها أو توفرها الشركة المصنعة (مثل البطاريات). استبدالها فقط بنفس النوع أو نوع مكافئ، ففي حال استبدالها بنوع غير صحيح قد تسبب بخطر الانفجار.

إرشادات التوصيل بالإنترنت

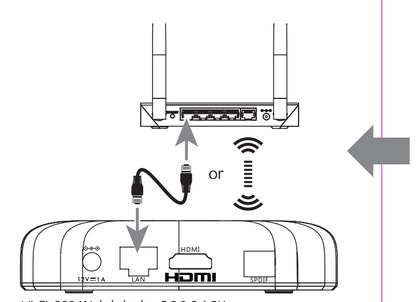

Wi-Fi: 802.11 b/g/n/ac/ax, 5.0 & 2.4 GHz

100mm

封面Front

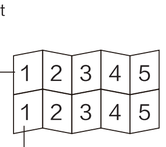

封底Back

封面Front

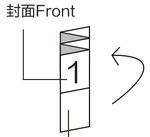

封底Back

SKYWORTH 创维

料号(Part No.):	0750-HP44JT9K-00
展开尺寸(Unfolding Size):	500X206 mm
成品尺寸(Folded Size):	100X103 mm
印刷颜色(Print Color):	黑色(Black)
材质(Material):	80g书纸(80g Writing paper)

技术要求(NOTES):

1: 公差(Tolerance): ±2mm
2: 原材料及相应的施工工艺均能满足ROHS和WEEE的要求。
(Raw materials and the corresponding post proeessing should meet requirements defined in the ROHS and WEEE.)

厂家/Manufacturer: Voion/Fuweizhi/Jiahui · 设计/Designer: 雷萍 · 日期/Date: 20230227 · 认证加签/Certification Audit: · 审核/Audit: